Cable Drum (Left hand)
El tambor del cable (Giro izquierdo)
Tambour du câche (Côté gauche)

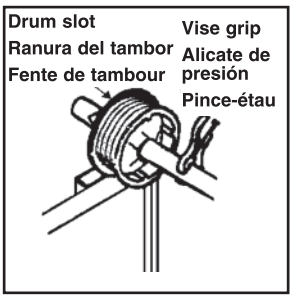

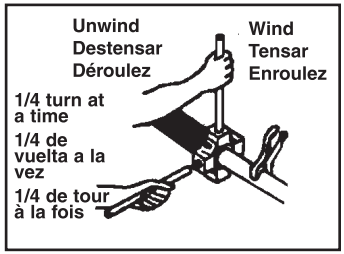

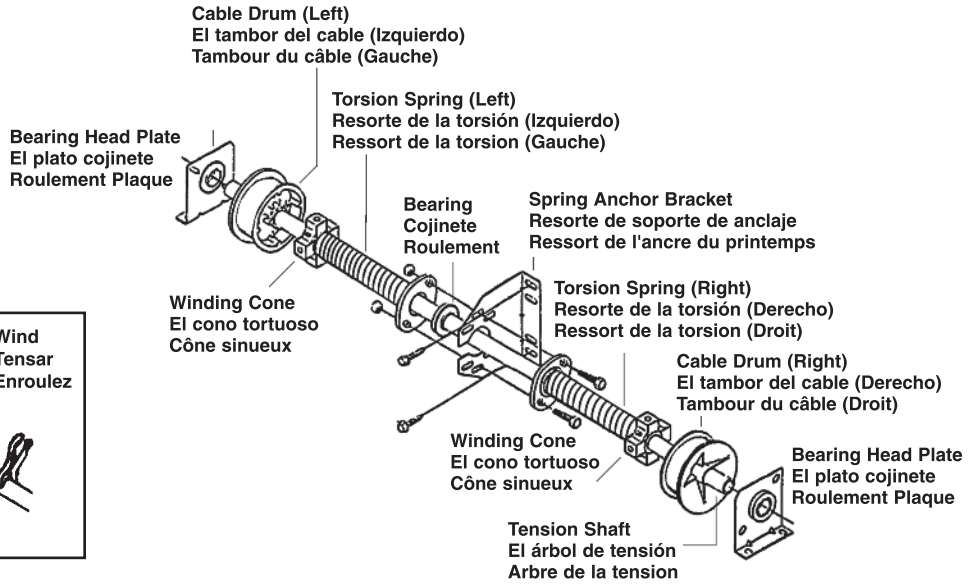

Installation Hints:
Release tension from spring by placing winding rod (GD-12238) in a plug hole located on winding cone at end of spring. Apply pressure (up or down) until tension releases on cables. This should provide the necessary slack. Loosen set screws on winding cone to release pressure from cable. DO NOT REMOVE BAR, but, allow bar to rest against door or ceiling until replacement has been completed. Remove cable and stop from slot in edge of drum, loosen set screws in drum. It will be necessary to remove the bearing head plated (plate?) to allow drum to be removed and replaced. Re-install head plate, locate new drum in same location as old, re-attach cable with cable stop in slot provided and adjust slot to same location as old drum. IMPORTANT: Both drum slots must be in exactly the same position. This will keep the cable from coming loose when door is raised. Tighten set screws. Apply tension to cable by lifting winding rod (up or down), then re-tighten set screws on winding cone.

Consejos para la instalación:
Alivie la tensión del resorte colocando la barra tensora (GD-12238) en el orificio en la cruceta tensora al extremo del resorte. Presione (hacia arriba o abajo) hasta aliviar la tensión en los cables. Esto debe proveer la soltura suficiente. Afloje los tornillos de fijación en la cruceta tensora para aliviarle presión al cable. NO RETIRE LA BARRA, pero permita que se apoye contra la puerta o el techo hasta completar el reemplazo. Retire el cable y el tope en la ranura en el borde del tambor. Será necesario retirar la placa del cabezal del rodamiento para retirar el tambor para cambiarlo. Reinstale la placa, coloque el tambor nuevo en la misma posición del viejo, reinstale el cable con el tope para el cable en la ranura provista y alinéela a la misma posición que tenía la del tambor viejo. IMPORTANTE: La ranura en cada tambor debe quedar exactamente en la misma posición. Esto evitará que el cable se afloje al levantar la puerta. Ajuste los tornillos de fijación. Aplique tensión al cable presionando la barra tensora (hacia arriba o abajo), luego reajuste los tornillos de fijación en la cruceta tensora.

Conseils d'installation :
Relâchez la tension du ressort en plaçant la barre d'enroulement (GD-12238) dans un orifice de bouchon situé sur le cône d'enroulement à l'extrémité du ressort. Appliquez la pression (vers le haut ou le bas) jusqu'à ce que la tension soit relâchée sur les câbles. Ceci devrait fournir le relâchement nécessaire. Desserrez les vis de blocage sur le cône d'enroulement pour libérer la pression du câble. NE PAS RETIRER LA BARRE, mais laissez-la reposer contre la porte ou le plafond jusqu'à ce que le remplacement soit complété. Retirez le câble et l'arrêt de la fente sur le rebord du tambour, desserrez les vis de blocage sur le tambour. Il sera nécessaire de retirer le siège de coussinet pour permettre le retrait et le remplacement du tambour. Réinstallez le siège de coussinet, et placez le tambour neuf à la même position que le tambour original, ré-attachez le câble avec l'arrêt de câble dans la fente prévue et réglez la fente à la même position que le tambour original. IMPORTANT: Les deux fentes de tambour doivent être précisément à la même position. Ceci préviendra le relâchement du câble quand la porte est relevée. Resserrez les vis de blocage. Appliquez la tension sur le câble en levant la barre d'enroulement (vers le haut ou le bas), et resserrez ensuite les vis de blocage sur le cône d'enroulement.

NOTE: Installation drawings are typical for this style of replacement part. They may not show a part identical to the one you are installing.

NOTA: Los dibujos para la instalación son genéricos para repuestos de este tipo; por lo que podrían no mostrar una pieza idéntica a la que usted esté instalando.

REMARQUE : Les dessins d'installation sont typiques pour ce style de pièce de rechange. Ils pourraient ne pas illustrer une pièce identique à celle que vous installez.

© 2012 Prime-Line Products

PRIME-LINE®
26950 San Bernardino Ave., Redlands, CA 92374